PR L1	Bestaande afstand	Bestaande hoogte
	0.00	2.15
	2.00	2.19
	4.00	2.23
	6.00	2.19
	8.00	2.08
	10.00	2.27
	12.00	2.32
	14.00	2.25
	16.00	2.23
	18.00	1.72
	20.00	0.59
	22.00	-0.13
	24.00	-0.14
	26.00	-0.13
	28.00	-0.14
	30.00	-0.10
	32.00	0.26
	34.00	1.10
	36.00	1.98
	132.00	2.13
	134.00	2.15
	136.00	2.18
	138.00	2.15
	140.00	2.14
	142.00	2.18
	144.00	2.15
	146.00	2.18
	148.00	2.17
	150.00	2.13
	152.00	2.19
	154.00	2.17
	156.00	2.21
	158.00	2.20
	160.00	2.20
	162.00	2.21
	164.00	2.17
	166.00	2.21
	168.00	2.17
	170.00	2.18
	171.58	2.22
	172.00	2.23
	174.00	2.15
	176.00	2.18
	178.00	2.23
	180.00	2.14
	182.00	2.11
	184.00	2.13
	186.00	2.12
	188.00	2.07
	190.00	2.05
	192.00	2.03
	194.00	2.06
	196.00	2.02
	198.00	2.04
	200.00	2.08
	202.00	2.09
	204.00	2.21
	206.00	2.30
	208.00	2.51
	210.00	3.09
	212.00	4.31
	214.00	4.86
	216.00	5.00
	218.00	5.00
	220.00	5.05
	222.00	5.26
	224.00	5.96
	226.00	6.65
	228.00	7.31
	230.00	7.94
	232.00	8.13
	234.00	8.18
	236.00	8.17
	238.00	8.06

Nieuwe afstand	Nieuwe hoogte
23.00	-0.10
25.70	-1.10
150.77	-1.10
155.77	-1.10
158.48	-0.20
159.47	-0.20
159.47	0.05
163.79	2.21

PROFIEL L1-L1
SCHAAL 1:200

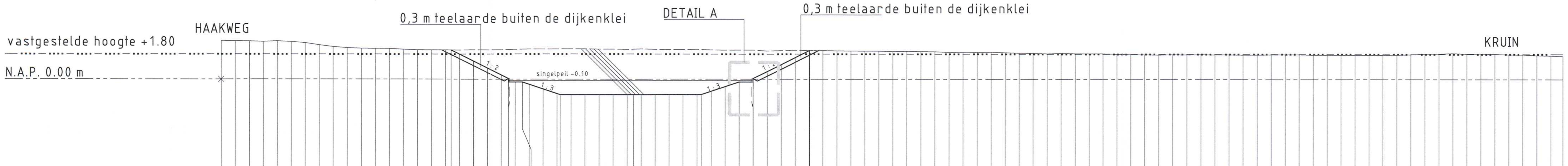

PR 1	Bestaande afstand	Bestaande hoogte
	0.00	2.77
	1.00	2.75
	2.00	2.74
	3.00	2.71
	4.00	2.75
	5.00	2.70
	6.00	2.62
	7.00	2.46
	8.00	2.34
	9.00	2.26
	10.00	2.22
	11.00	2.21
	12.00	2.21
	13.00	2.15
	14.00	2.12
	15.00	2.11
	16.00	2.11
	17.00	2.09
	18.00	2.11
	19.00	2.11
	20.00	2.11
	21.00	2.13
	22.00	2.16
	23.00	2.16
	24.00	2.17
	25.00	2.18
	26.00	2.18
	27.00	2.15
	28.00	2.15
	29.00	2.13
	30.00	2.17
	31.00	2.14
	32.00	2.13
	33.00	2.13
	34.00	2.15
	35.00	2.11
	36.00	2.09
	37.00	2.10
	38.00	2.10
	39.00	2.03
	40.00	2.06
	41.00	2.05
	42.00	2.07
	43.00	2.06
	44.00	2.04
	45.00	2.03
	46.00	2.02
	47.00	2.02
	48.00	1.99
	49.00	2.01
	50.00	1.99
	51.00	1.98
	52.00	1.94
	53.00	1.95
	54.00	1.94
	55.00	1.95
	56.00	1.91
	57.00	1.88
	58.00	1.87
	59.00	1.84
	60.00	1.87
	61.00	1.85
	62.00	1.84
	63.00	1.84
	64.00	1.81
	65.00	1.79
	66.00	1.78
	67.00	1.75
	68.00	1.78
	69.00	1.77
	70.00	1.79
	71.00	1.77
	72.00	1.78
	73.00	1.75
	74.00	1.76
	75.00	1.77
	76.00	1.78
	77.00	1.78
	78.00	1.75
	79.00	1.75
	80.00	1.75
	81.00	1.75
	82.00	1.75
	83.00	1.75
	84.00	1.76
	85.00	1.78
	86.00	1.84
	87.00	1.84
	88.00	1.87
	89.00	1.83
	90.00	1.85
	91.00	1.82
	92.00	1.78
	93.00	1.77
	94.00	1.72
	95.00	1.69
	95.86	1.66

Nieuwe afstand	Nieuwe hoogte
16.42	2.10
20.52	0.05
20.52	-0.20
21.52	-0.20
24.22	-1.10
29.47	-1.10
34.29	-1.10
36.99	-0.20
37.99	-0.20
37.99	0.05
42.03	2.07

PROFIEL 1-1
SCHAAL 1:200

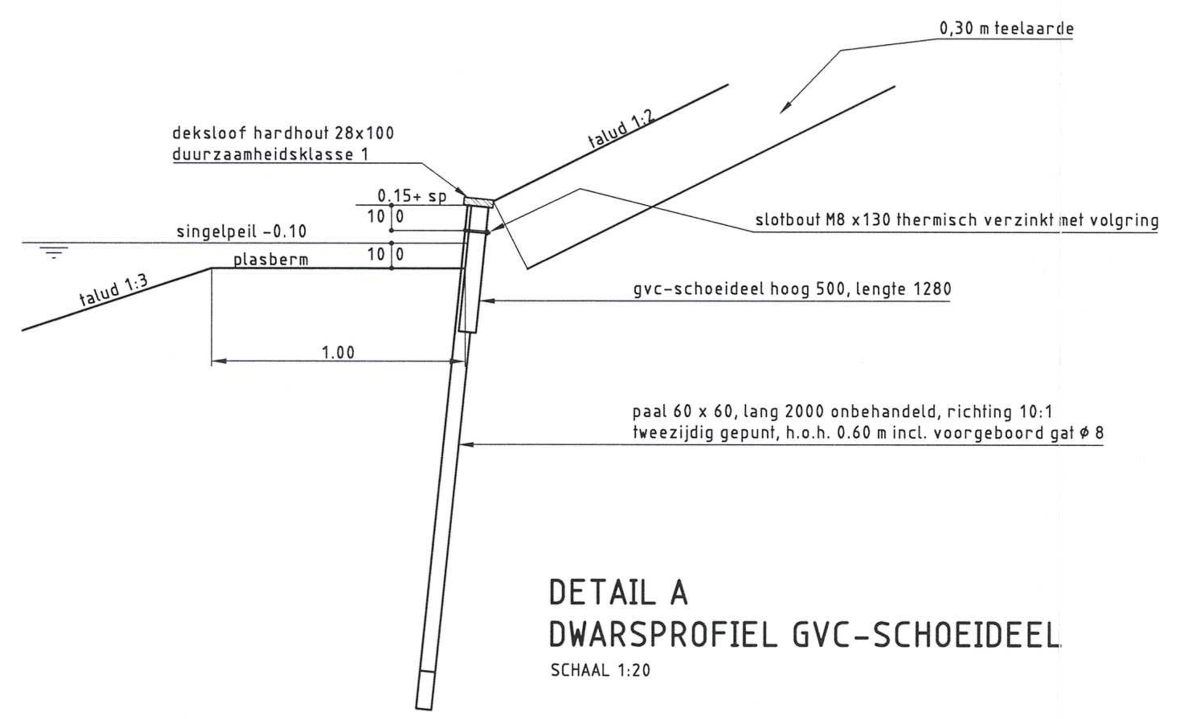

DETAIL A
DWARSPROFIEL GVC-SCHOEIDEEL
SCHAAL 1:20

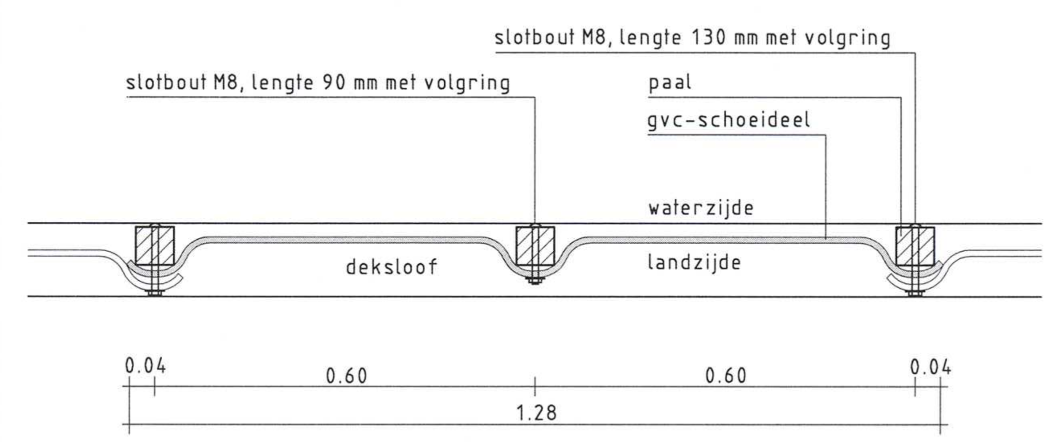

BOVENAANZICHT GVC-SCHOEIDEEL
SCHAAL 1:10

SITUATIE

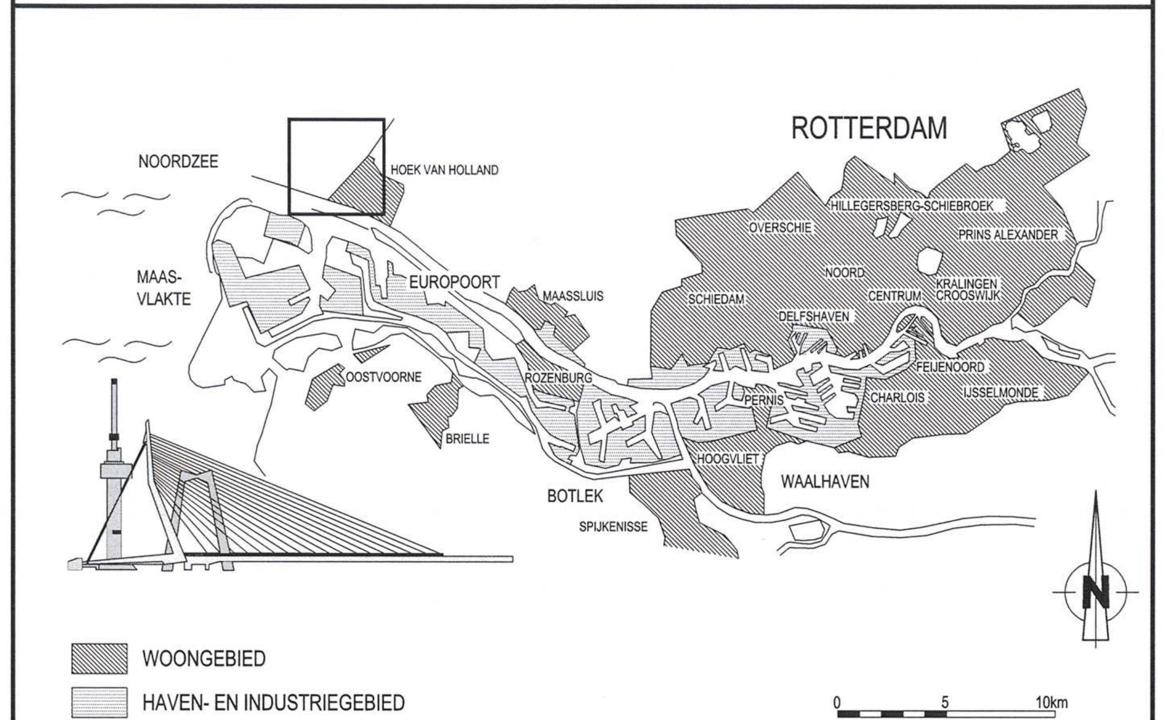

VERSIE

Versie	Omschrijving	Tekenaar	Datum
f			
e			
d			
c			
b			
a	BESTEKSTEKENING 26-06-2012		

Bestandsnaam : LA 03-V-0186 0187 0188 BESTEKSTEKENING.DWG | Projectcode : | Verwijzing :

Gemeente Rotterdam
Gemeentewerken
Ingenieursbureau

Galvanistraat 15
Postbus 6633
3002 AP ROTTERDAM
Telefoon : 010 489 35 66
Telefax : 010 489 79 31

HOEK VAN HOLLAND
RIJNPOORT
KULKWEG
GRONDVERZETTEKENING WATERGANG
PROFIELEN, DETAIL EN DOORSNEDE

Getekend :	Gecontroleerd :	Geautoriseerd :
L.H.G. V/D AREND	R. V/D PLOEG	A. J. HUSSAARTS
21-05-2012 Paraaf	Paraaf/Datum	Paraaf/Datum

Behoort bij : Nummer :
Geografische code : 03 11
Formaat : A1 | Blad van bladen
Schaal : 1:200, 1:20, 1:10
Tekeningnr. : 03 - G - 0192 | Ver. a
Wijk/projectcode — Soort — Volgnr.

M:\GWR-STAD\NOORD\HVH3_RIJNPOORT\KULKWEG\WATERBERGING\2_VOORBEREIDING\3_PROJECTRESULTATEN\DEF TEKENINGEN